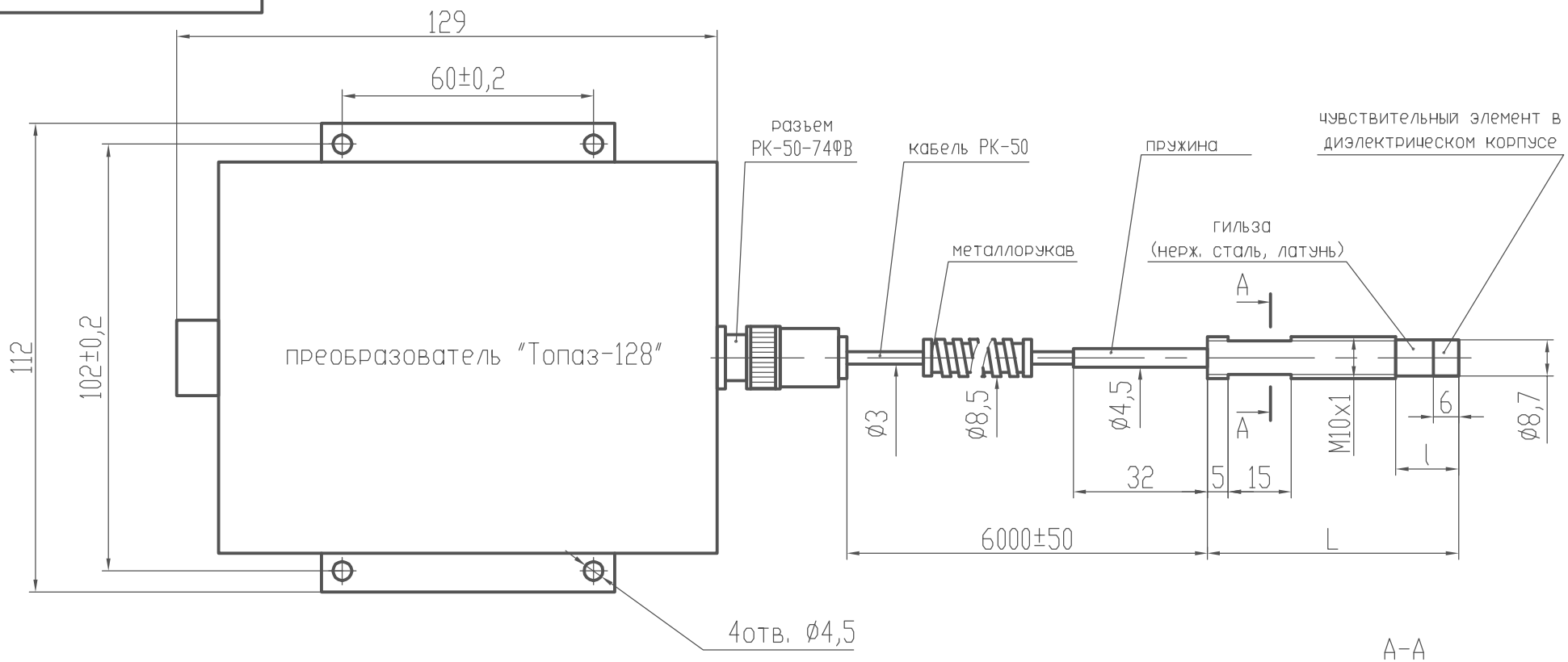

Обозначение	L, мм	l, мм
Топаз-128 L50	50	6
Топаз-128 L60	60	15
Топаз-128 L70	70	25
Топаз-128 L85	85	40
Топаз-128 L100	100	55
Топаз-128 L120	120	75
Топаз-128 L145	145	75
Топаз-128 L175	175	75

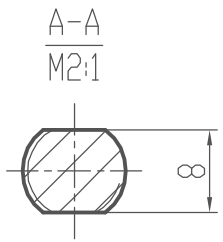

все размеры справочные

Изм	Лист	№ докум.	Подп.	Дата	"Топаз-128" Габаритно-присоединительные размеры	Лит.	Масса	Масштаб
Разраб.								1:1
Пров.						Лист	Листов	
Т.контр.								
Н.контр.					ООО "Топаз-контроль"			
Утв.								

Перв. примен. | Справ. № | Подп. дата | Инв. № дубл. | Взам. инв. № | Подп. дата | Инв. № подп.

Копировал

Формат А3